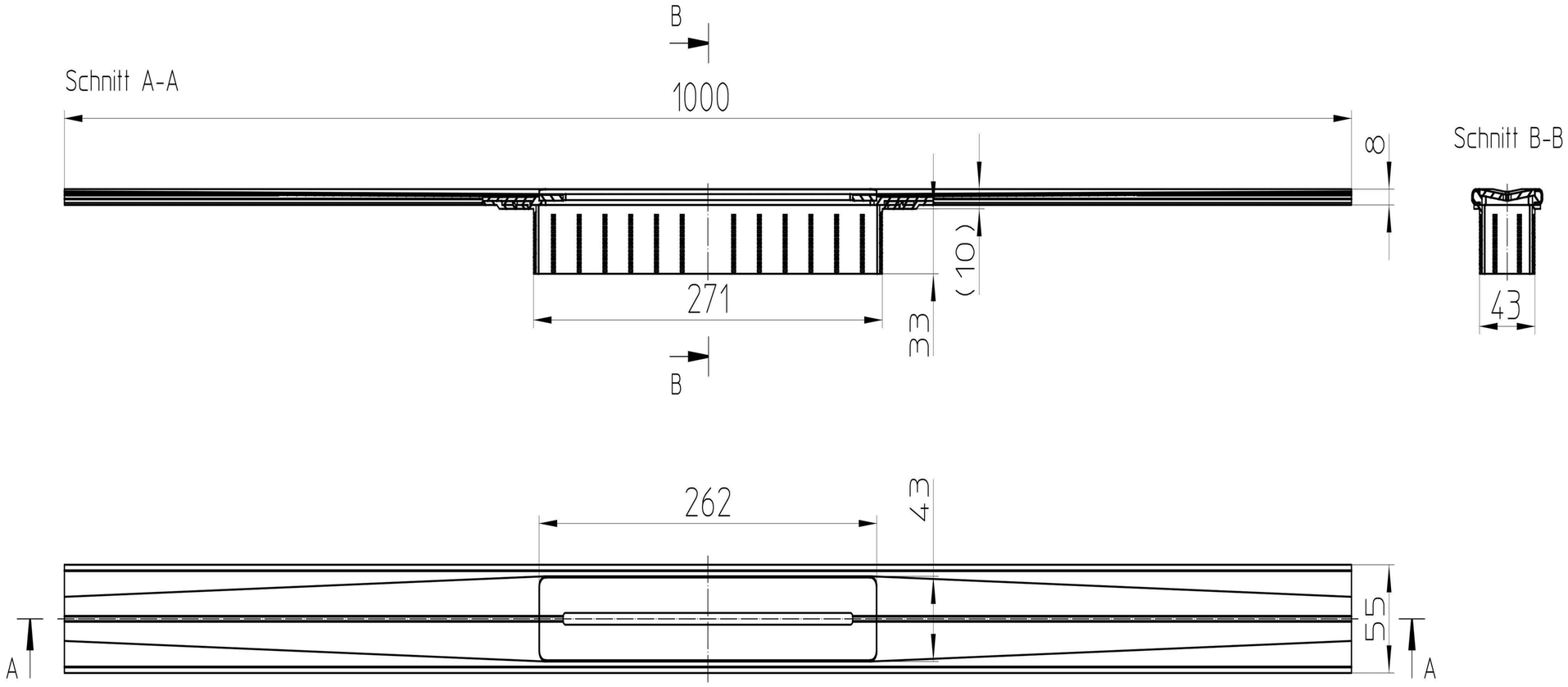
B
Schnitt A-A
1000
8
Schnitt B-B
(10)
271
33
43
B
262
43
55
A
A

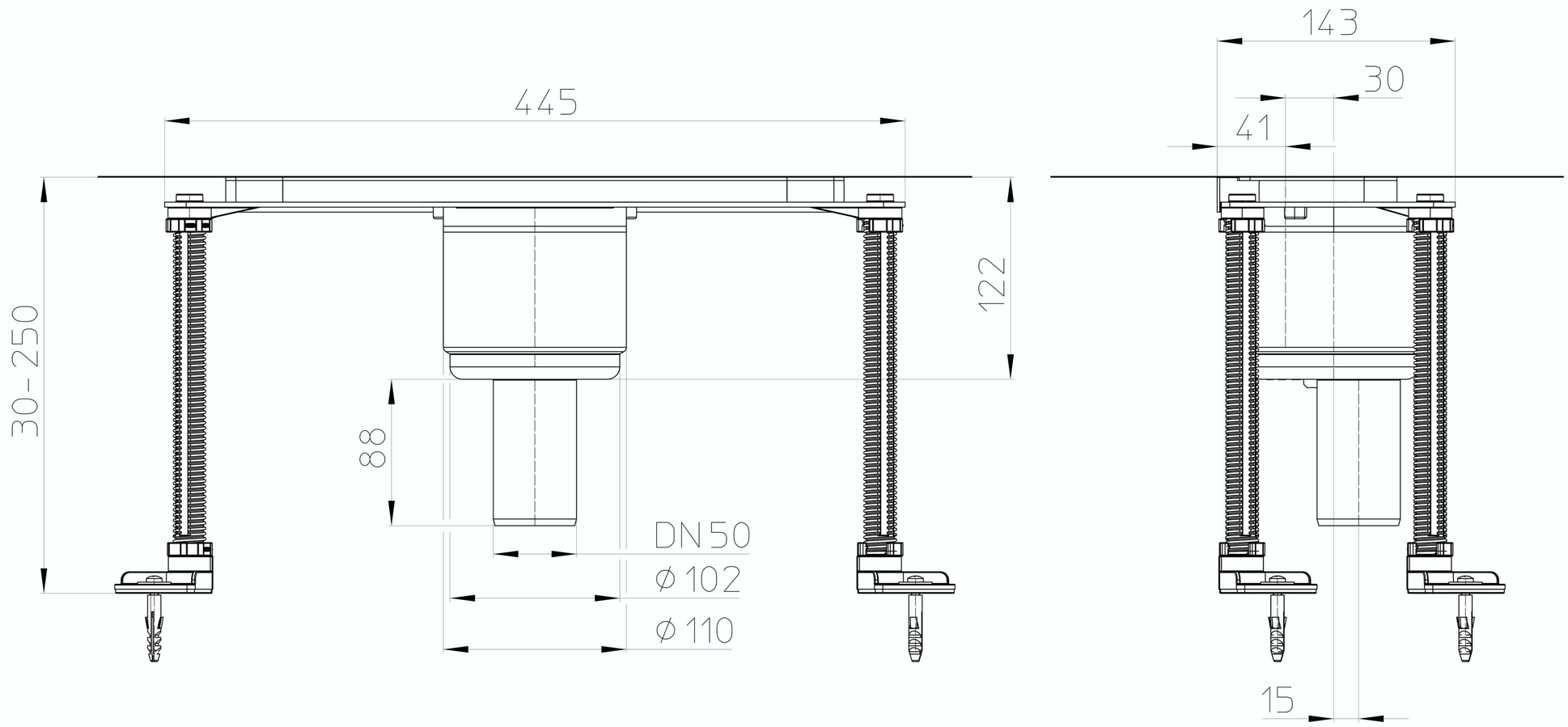
445
143
30
41
30-250
122
88
DN 50
ø 102
ø 110
15

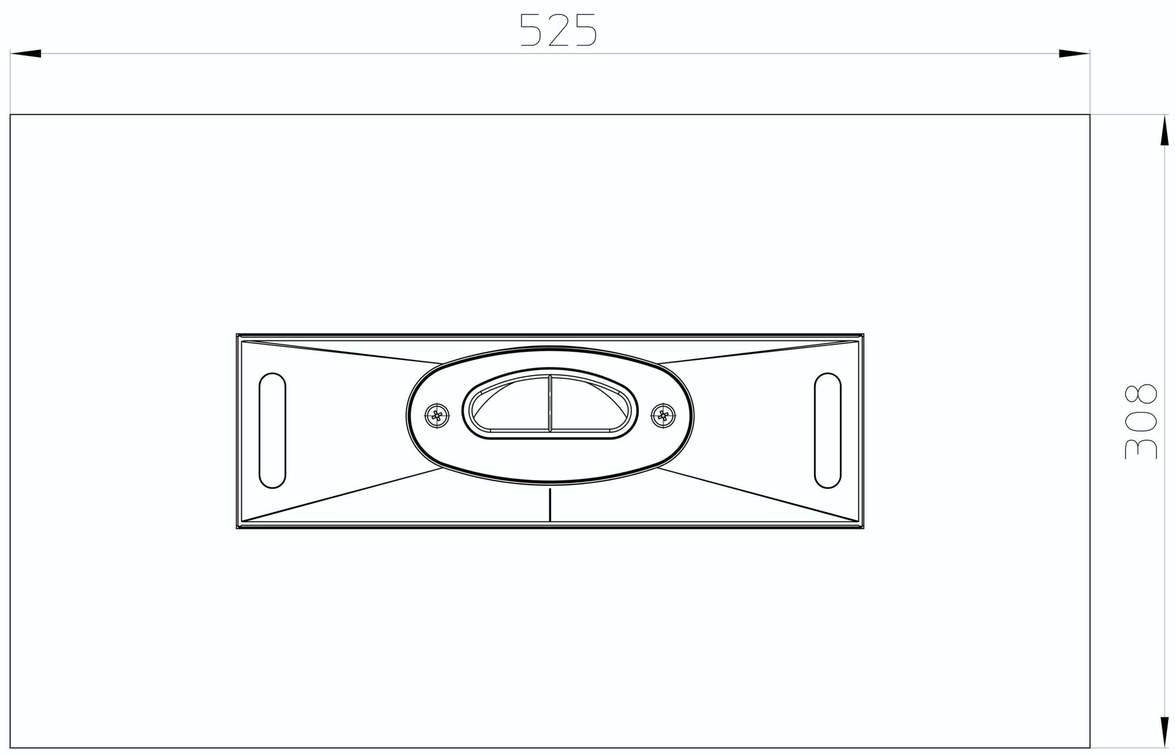
525
308