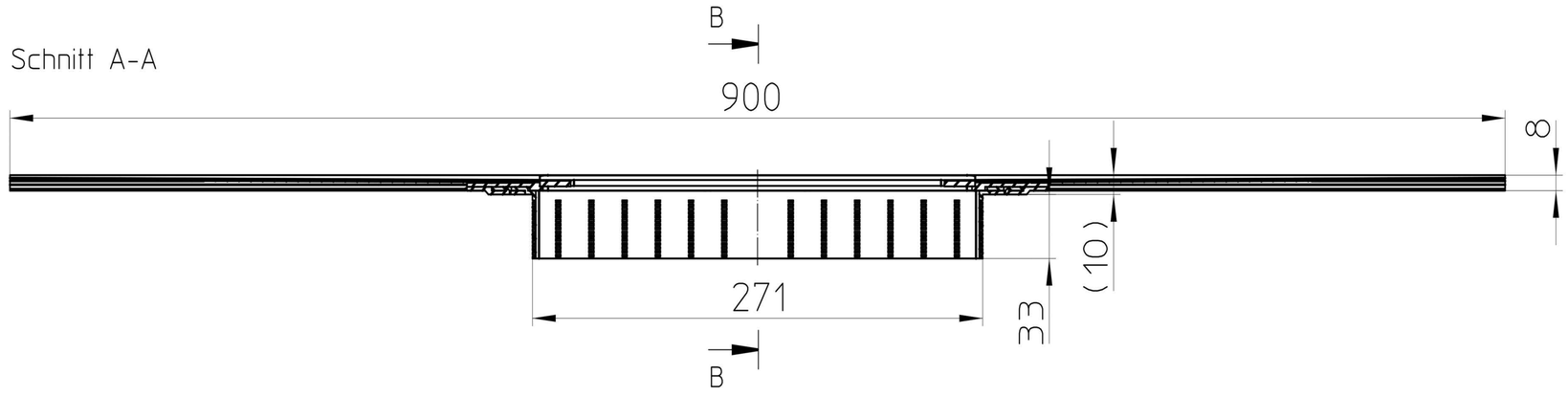
Schnitt A-A
B
900
8
(10)
271
33
B

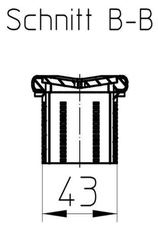
Schnitt B-B
43

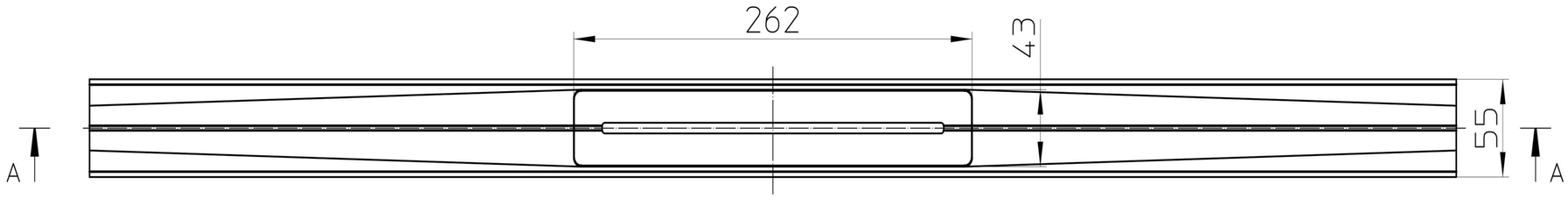
262
43
55
A
A

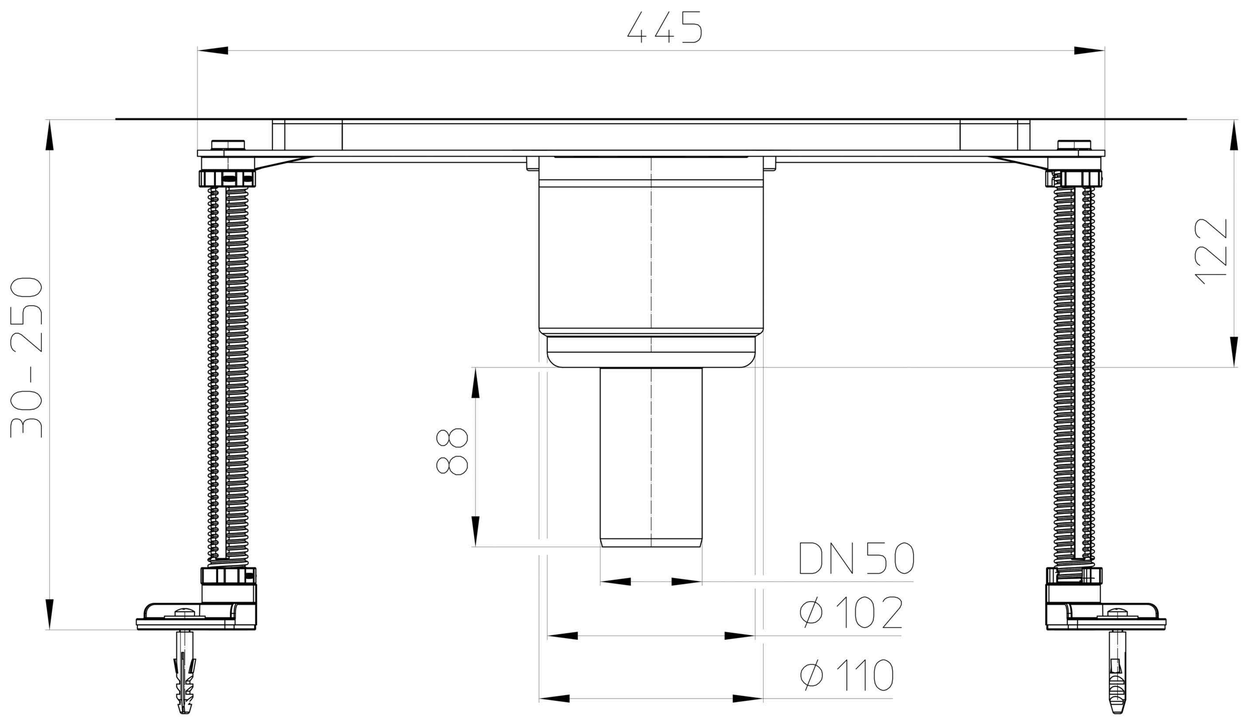
445
30-250
122
88
DN 50
ø 102
ø 110

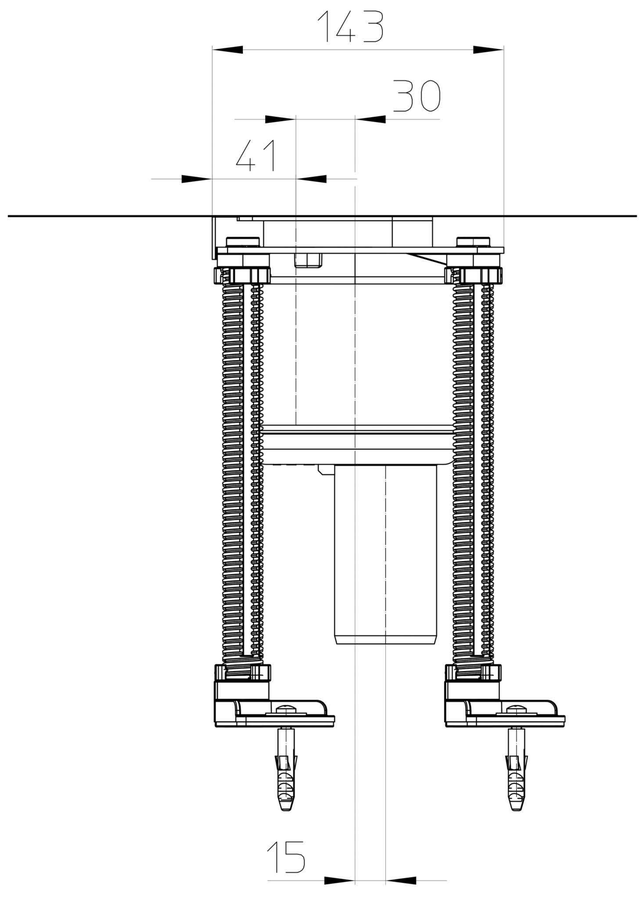
143
30
41
15

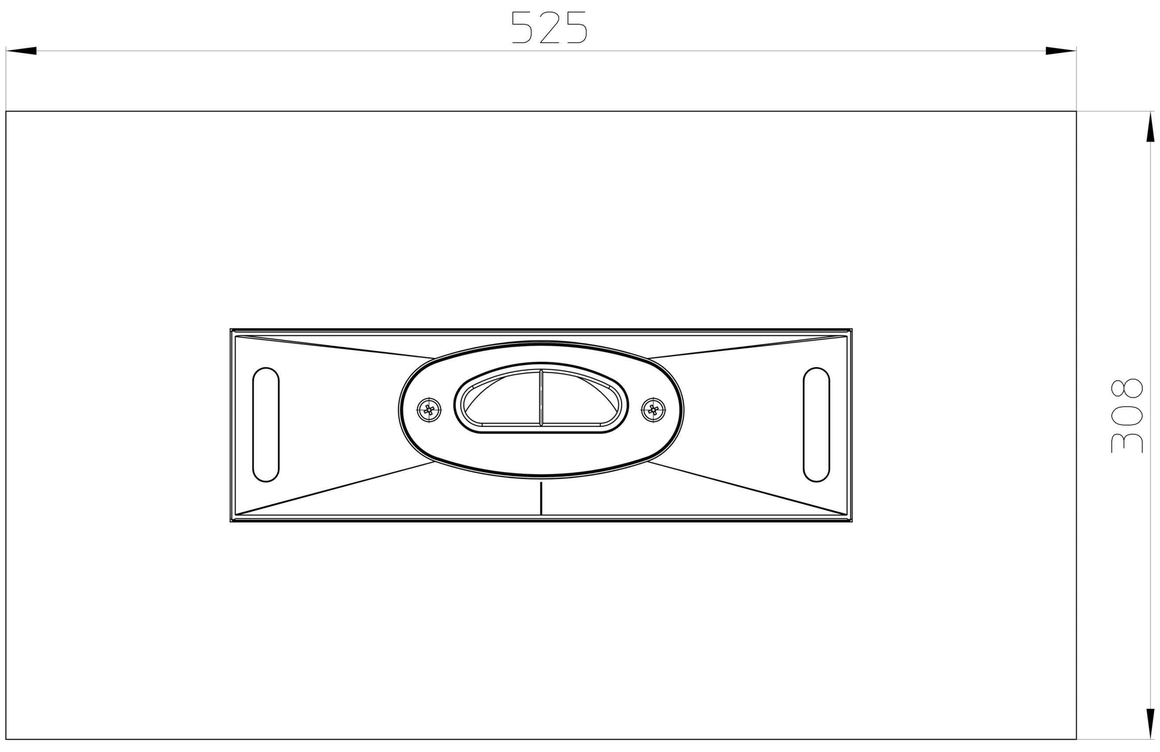
525
308